Разрез 1-1

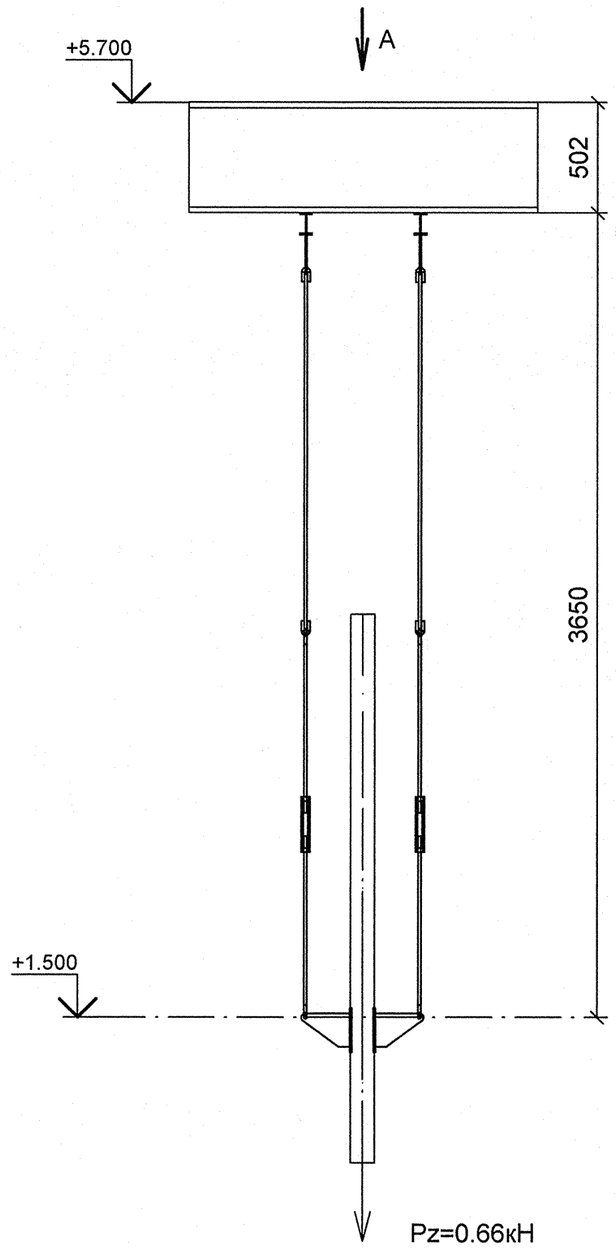

A

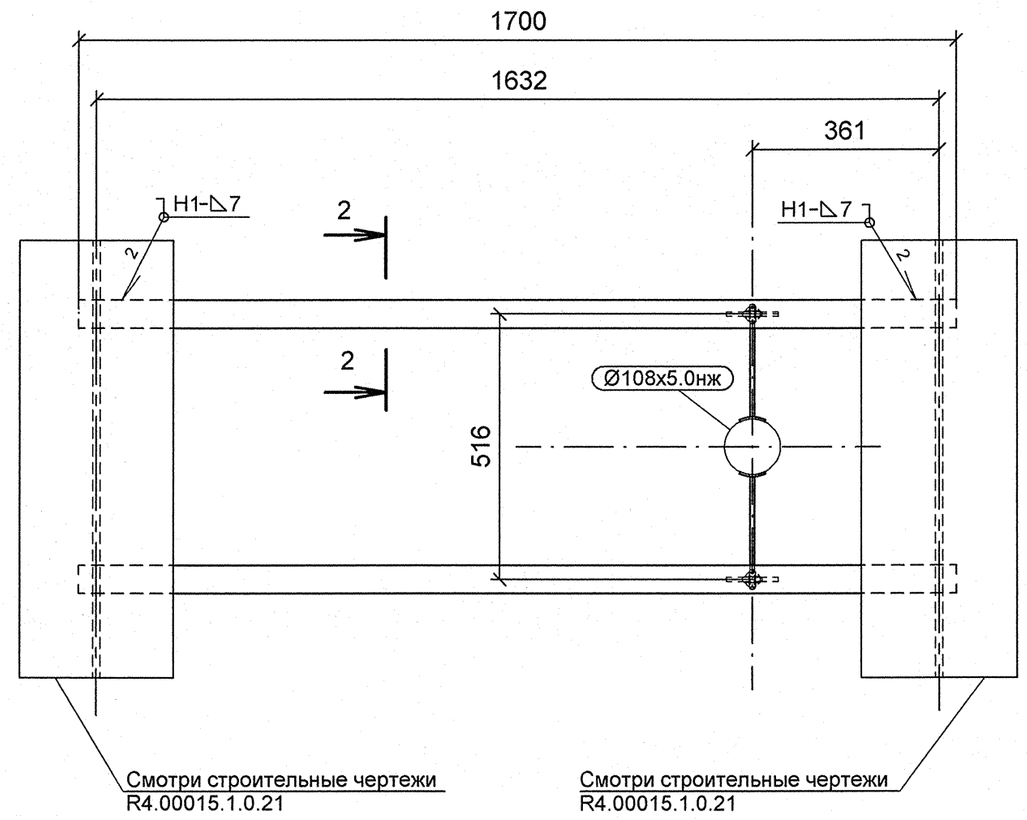

Разрез 2-2

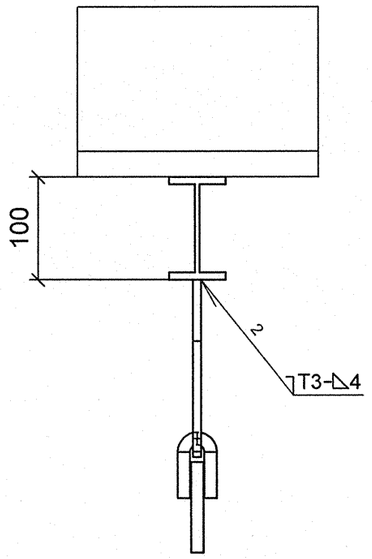

План расположения опоры

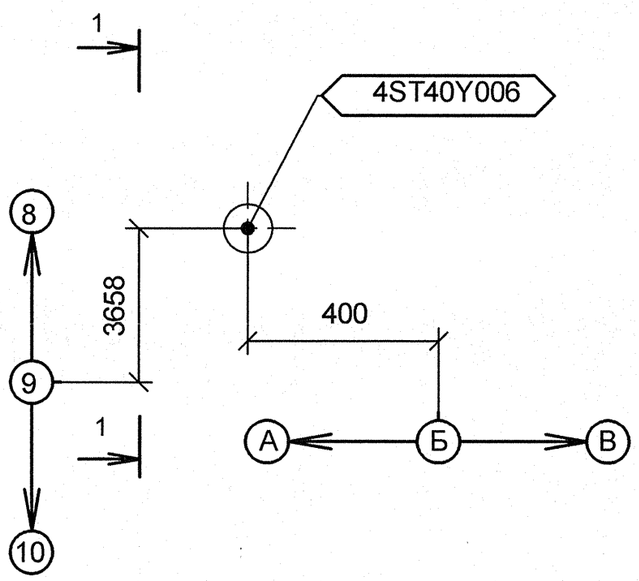

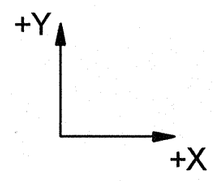

Изометрический вид

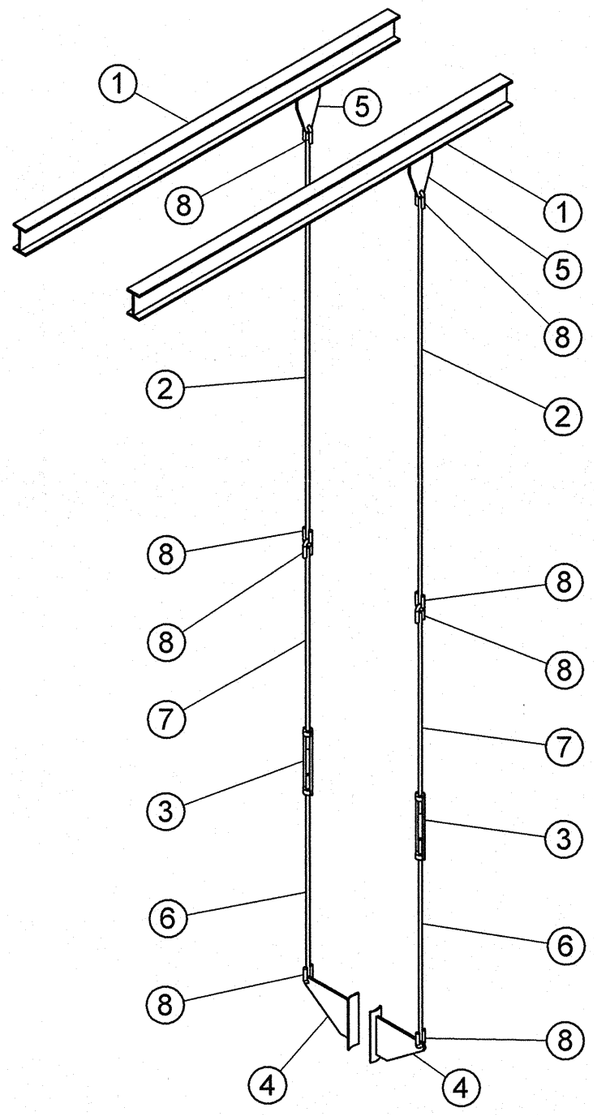

Спецификация деталей

Поз.	Обозначение	Наименование	Кол	Материал	Масса, кг ед.	Масса, кг общ.	Примечание
1	ГОСТ 8239-89	ДВУТАВР 10, L = 1750 мм, обрезать на монтаже до L = 1700 мм	2	Ст3сп5 ГОСТ 535-2005	16.55	33.11	
2	ГОСТ 2590-2006	КРУГ 12 - В, L = 1710, обрезать на монтаже до L = 1610	2	20-б ГОСТ 1050-88	1.52	3.04	
3	1-01 ОСТ 34-10-739-93	МУФТА	2	20 ГОСТ 1050-88	0.70	1.40	
4	08 ОСТ 34-10-734-93	ПЛАВНИК С НАКЛАДКОЙ 108 К	2	СБОРНЫЙ	1.60	3.20	
5	1-01 ОСТ 34-10-733-93	ПРОУШИНА	2	ЛИСТ Б-ПН-8 ГОСТ 19903-74 20-3-Т ГОСТ 1577-93	0.80	1.60	
6	ПО ТИПУ 3 ОСТ 34-10-739-93	ТЯГА С ЛЕВОЙ РЕЗЬБОЙ М12-8g, L = 800	2	КРУГ 12 - В ГОСТ 2590-2006 20-а ГОСТ 1050-88	0.70	1.41	
7	ПО ТИПУ 3 ОСТ 34-10-739-93	ТЯГА С ПРАВОЙ РЕЗЬБОЙ М12-8g, L = 800	2	КРУГ 12 - В ГОСТ 2590-2006 20-а ГОСТ 1050-88	0.70	1.41	
8	1-01 ОСТ 34-10-729-93	УШКО	8	КРУГ 12-В ГОСТ 2590-2006 20-а ГОСТ 1050-88	0.12	0.96	
	ГОСТ 2246-70	ПРОВОЛОКА		СВ-08Г2С	-	-	
	ГОСТ 9467-75	ЭЛЕКТРОДЫ		УОНИИ 13/45	-	-	
					Итого:	46.12	

1 Привязку опоры смотри чертеж R4.ST10.3010.012.01.00.004 (R4.00202.1.0.12 лист 11).
2 Сварку производить по ГОСТ 5264-80.
3 Сварку опоры с трубопроводом производить по ОСТ 34-10-727-93.
4 Сварка тяги с ушком смотри ОСТ 34-10-723-93.
5 Детали поз. 1, 2 обрезать на монтаже до размеров, указанных на чертеже, с уточнением по месту.
6 Pz - максимальная нагрузка на опору.
7 Изготовить один комплект.

АРХИВНЫЙ ЭКЗЕМПЛЯР

Изм.	Кол.уч.	Лист	№ док.	Подпись	Дата
Инженер 3 к.		Мосенков			19.03
Пров. инж. 2 к.		Соколова			23.04
Нач.гр.		Морозова			25.04
Н.контр.		Краснояров			28.04

Инв. № подл. R4.00202.1.0.12
Лист 157

R4.ST10.3012.012.01.00.071

Ростовская АЭС Блок 4

Главный корпус
Машинное отделение (ДО, ЭЭТУ)
Трубопроводы замкнутого контура ОГЦ

Стадия	Лист	Листов
Р	1	1

Подвеска
4ST40Y006

ОАО "НИАЭП" 2012

Формат А2

Дополнительные подписи

Взам. инв. N

Подп. и дата

Инв. N подл. R4.00202.1.0.12